Fahrradhaltesystem
Economy Class

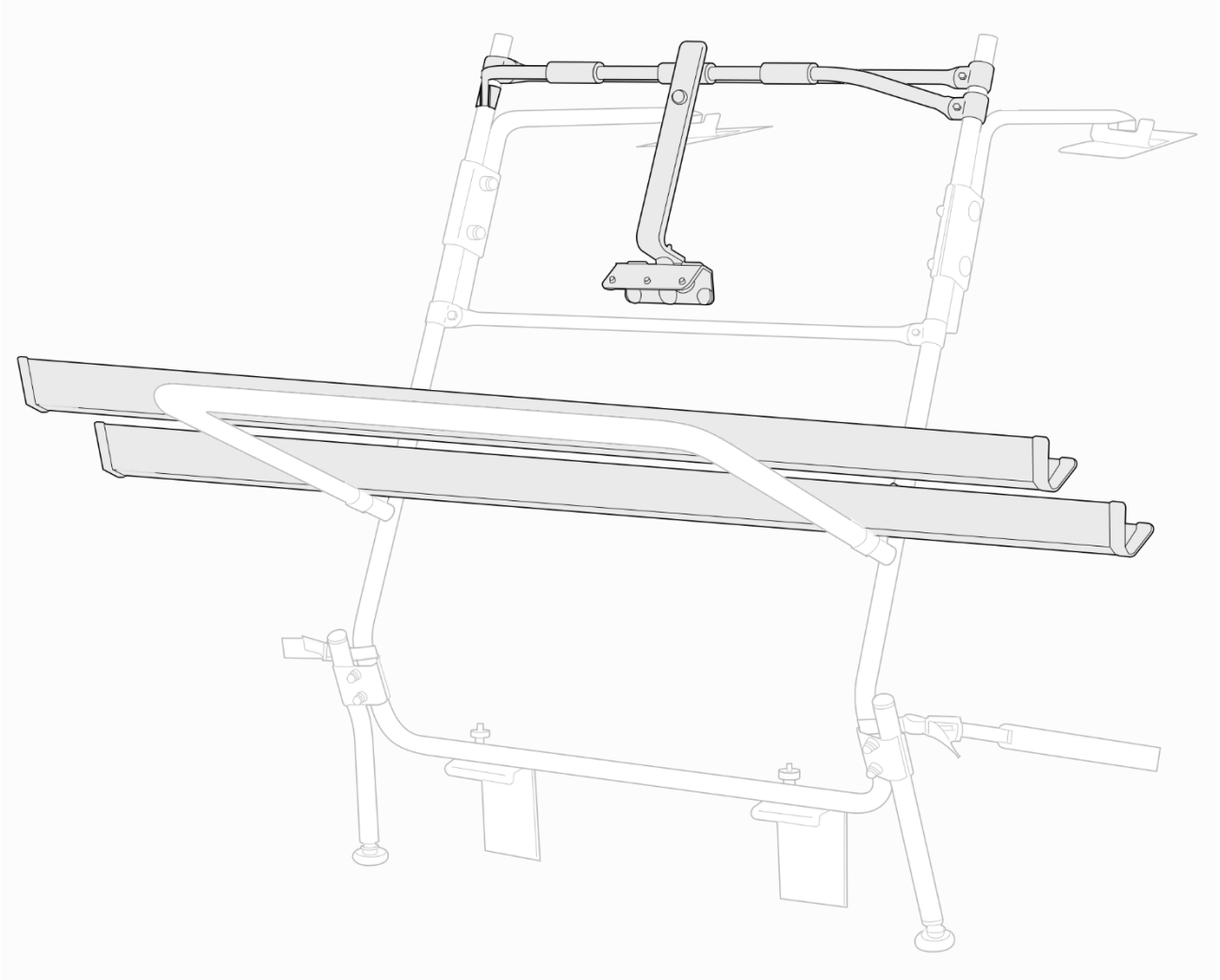

PAULCHEN System

Montageanleitung

Art.-Nr.: 5020

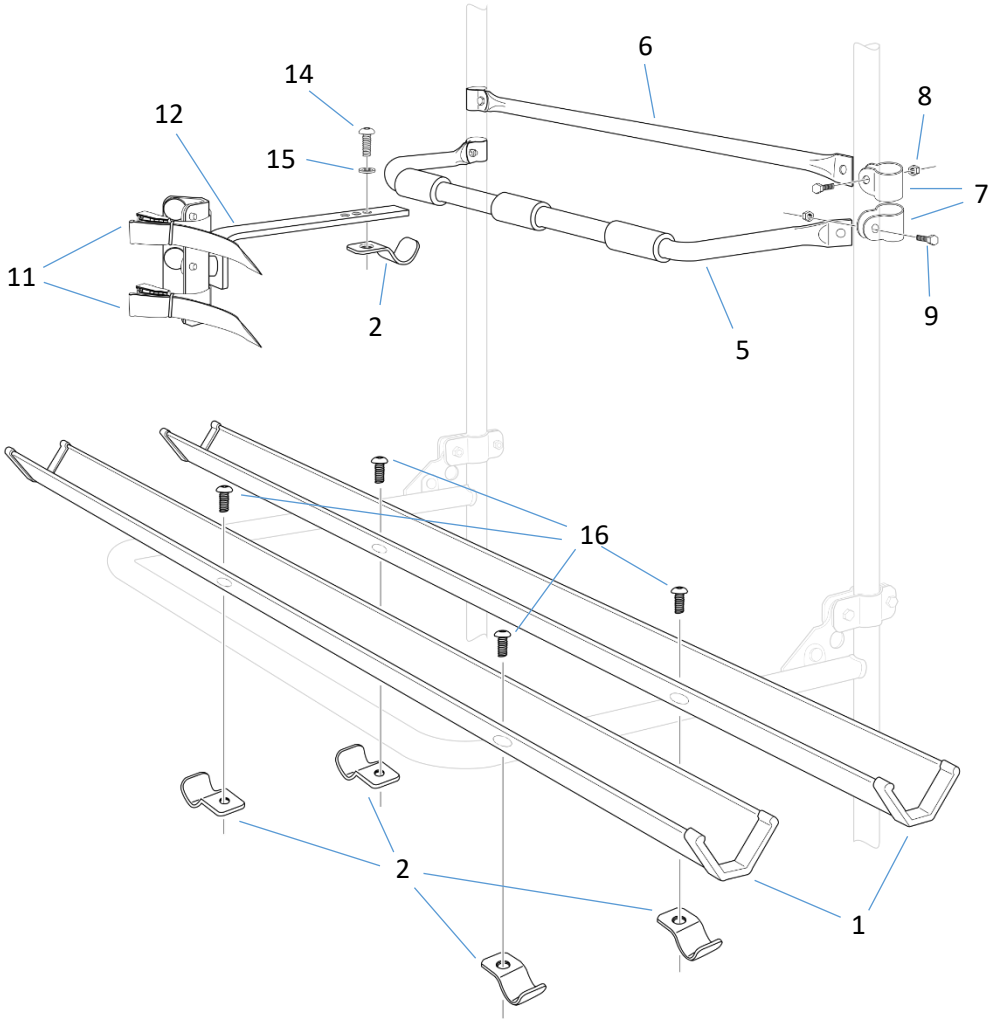

Nr.	Bezeichnung		Menge
1	Fahrradschiene 135cm		2
2	Gewindeschelle		5
3	Gewindeschellen Gummi		4
4	Innensechskantschraube M8 x 12mm		4
5	Distanzhalter für das 1. Fahrrad		1
6	Querstrebe		1
7	Alu-Schelle		4
8	Selbstsichernde Mutter M6		4
9	Maschinenschraube M6 x 16mm		4
10	Innensechskantschlüssel 5 mm		1
11	Gurt 45 cm		8
12	Fahrradaufnahme für das 2. Fahrrad		1
13	Gummistopfen		6
14	Innensechskantschraube M8 x 20mm		1
15	Unterlegscheibe M8		1
16	Innensechskantschraube M8 x 16mm		4

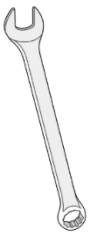

DE	Benötigt werden zwei 10 mm Schraubenschlüssel
EN	Required are two 10 mm wrenches

Hinweise

Attention

Seiten / Pages: 4, 5

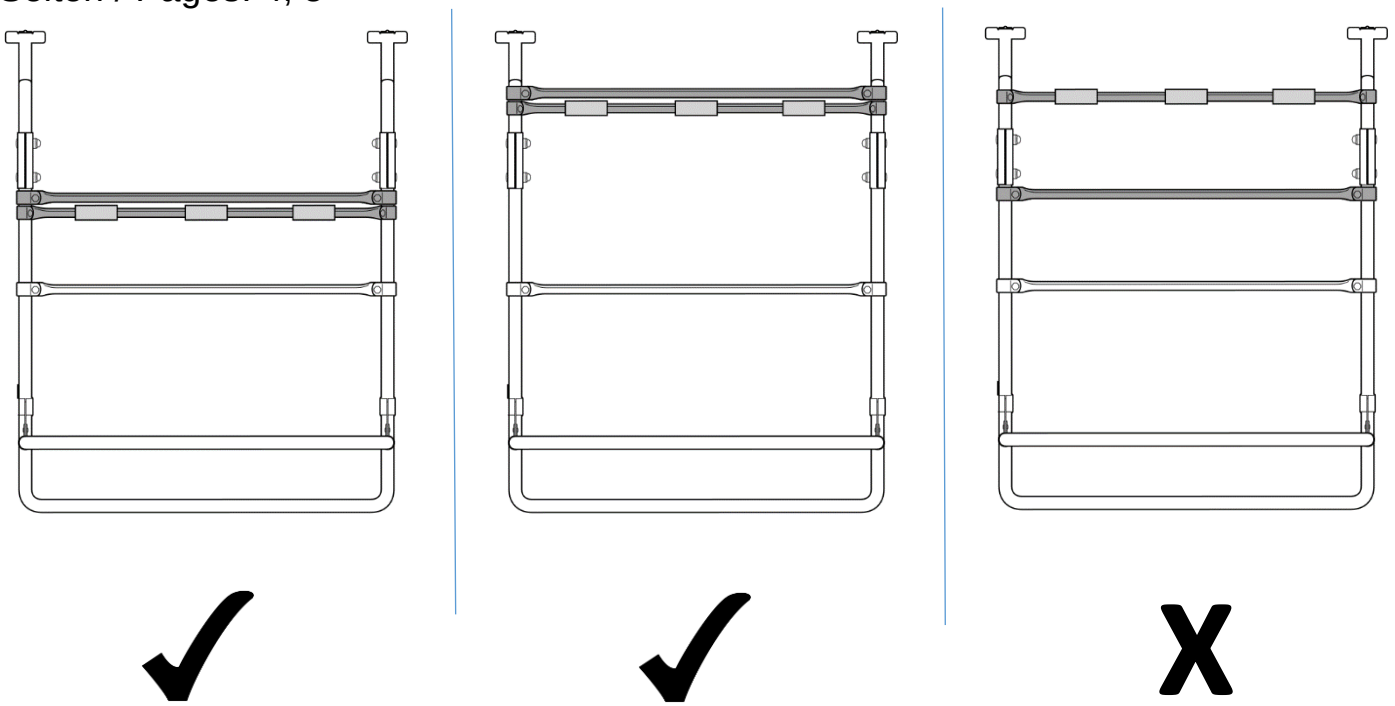

DE	Der Distanzhalter und die Querstrebe müssen zusammen montiert werden.
EN	The bike holder for the 1st bike (“Distanzhalter”) has to be installed directly next to the cross brace (“Querstrebe”).

Seiten / Pages: 7, 8

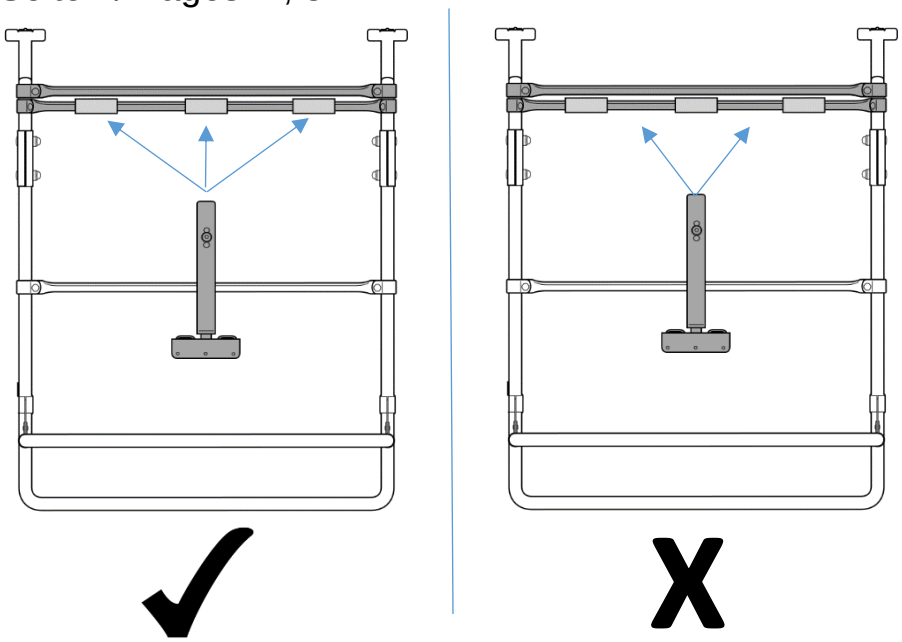

DE	Die Montage der Fahrradaufnahme für das 2. Fahrrad muss auf einem der 3 Gummipuffer des Distanzhalters erfolgen. (s. Abb.)
EN	The holder for the 2nd bike has to be installed on one of the 3 rubber buffers of the “Distanzhalter”. (see fig.)

- Beladen Sie das Heckträgersystem so, dass das Fahrrad mit dem größten Gewicht zuerst geladen wird. Danach bitte das leichtere Fahrrad laden.
- Paulchen System übernimmt keine Haftung für Schäden an Carbon-Rahmen oder -Gabeln während der Montage und / oder der Nutzung des Trägers.

1

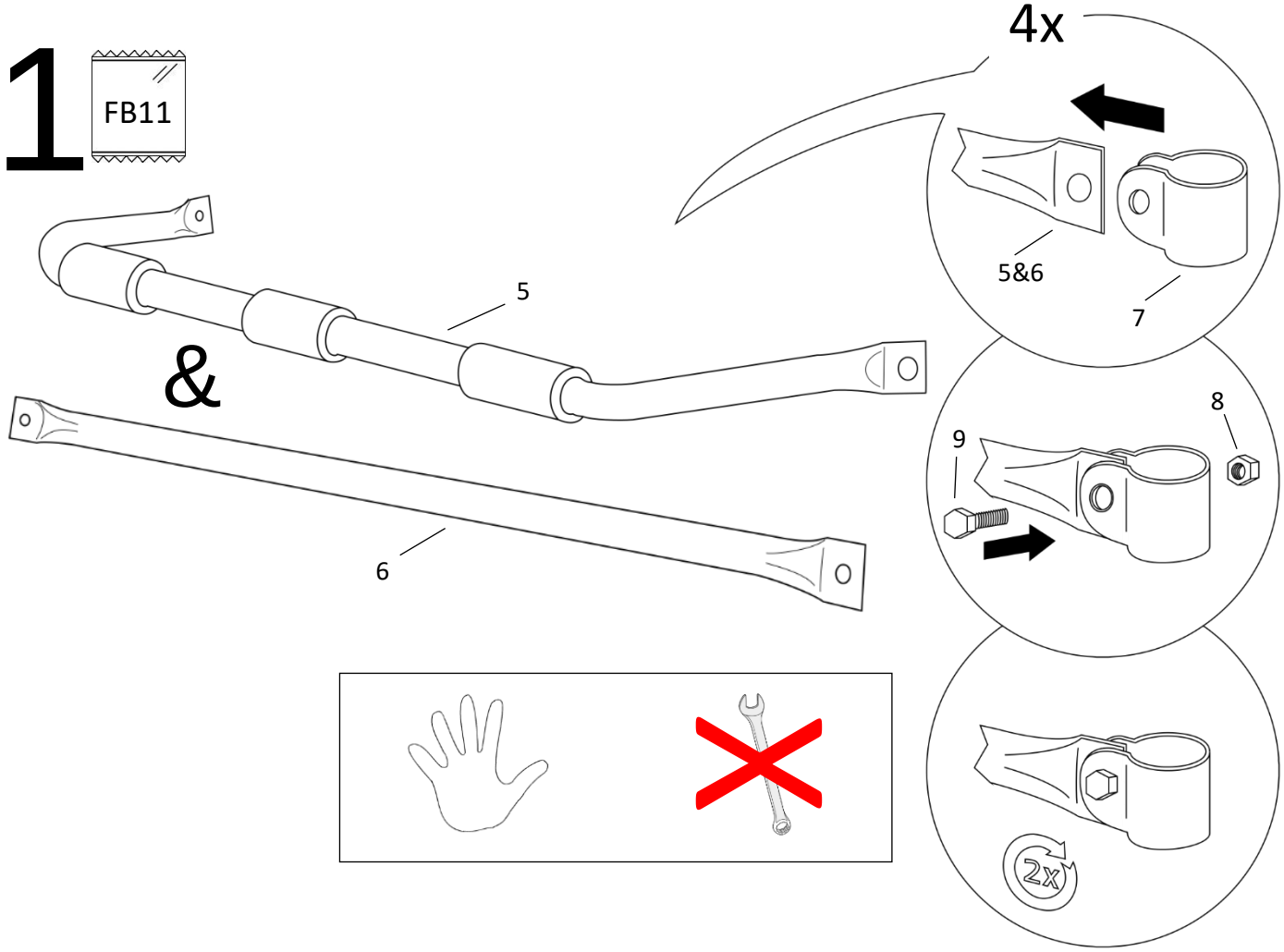

2

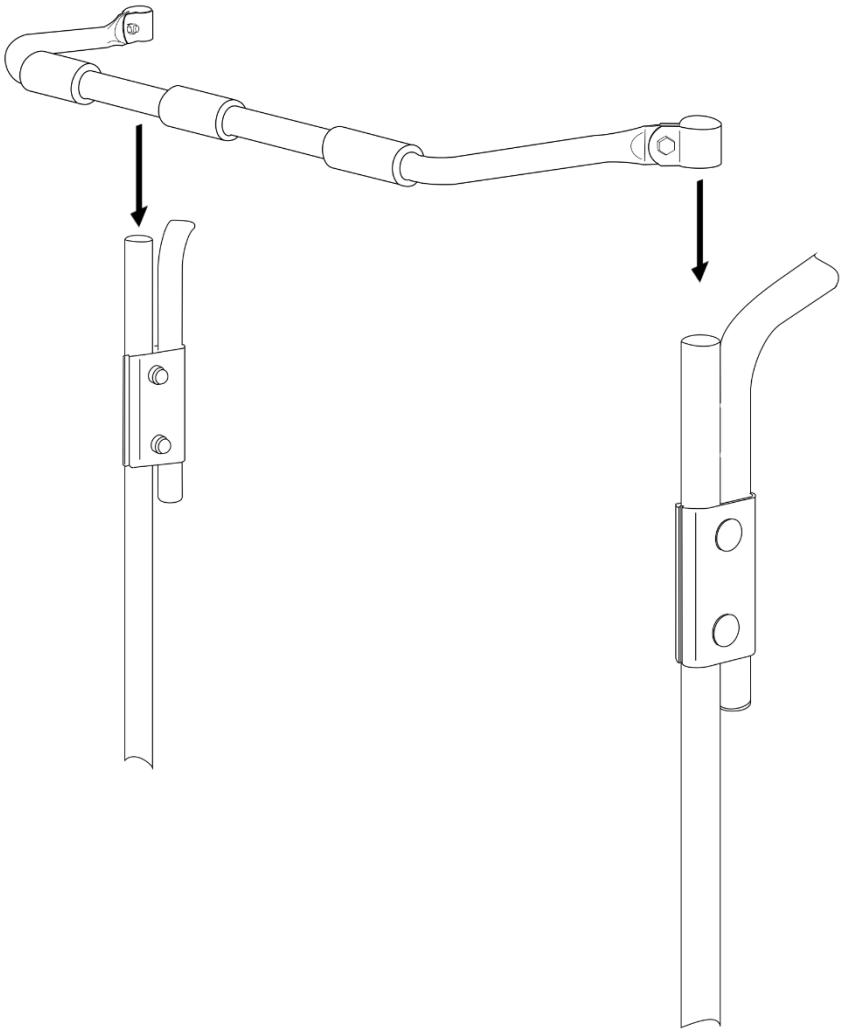

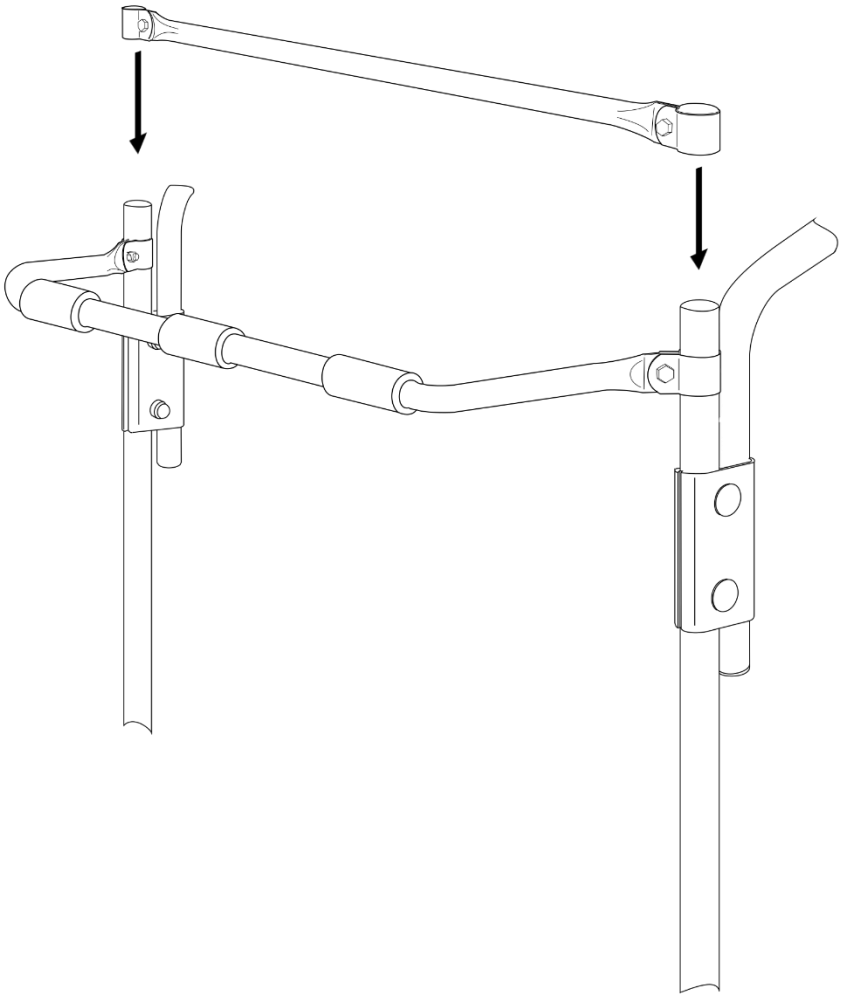

3

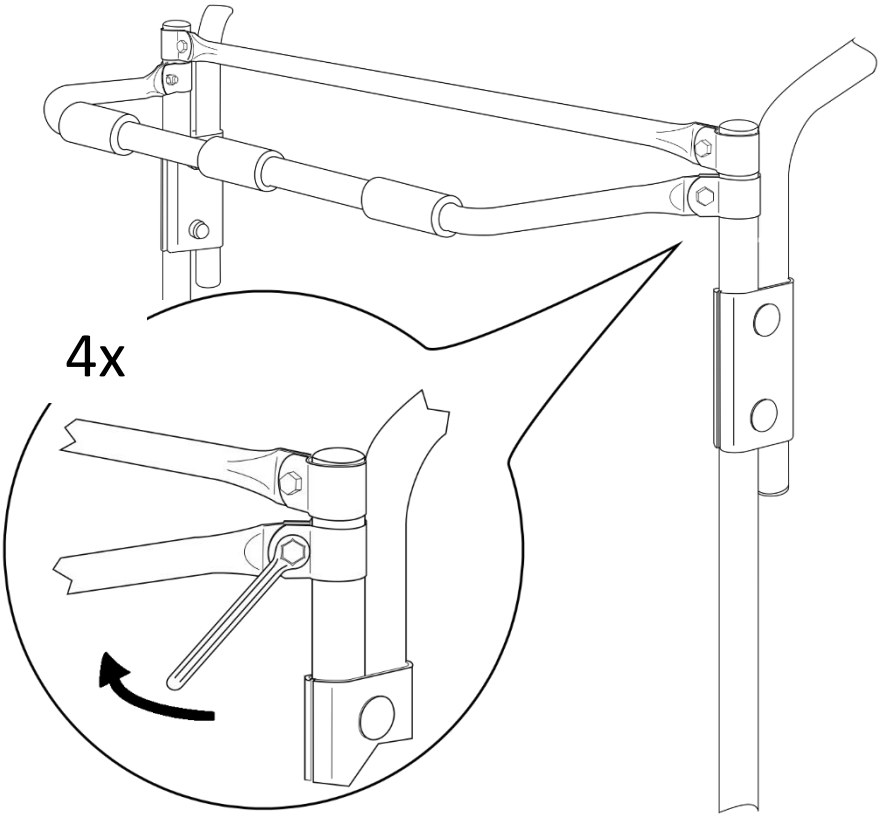

4

FB1

DE	Beachten Sie, dass bei der Montage des Lastenrahmen und der Fahrradschienen die Rückleuchten des Fahrzeugs frei bleiben!
EN	Please note that when the load frame and bicycle rails are installed, the taillights of the vehicle remain free!

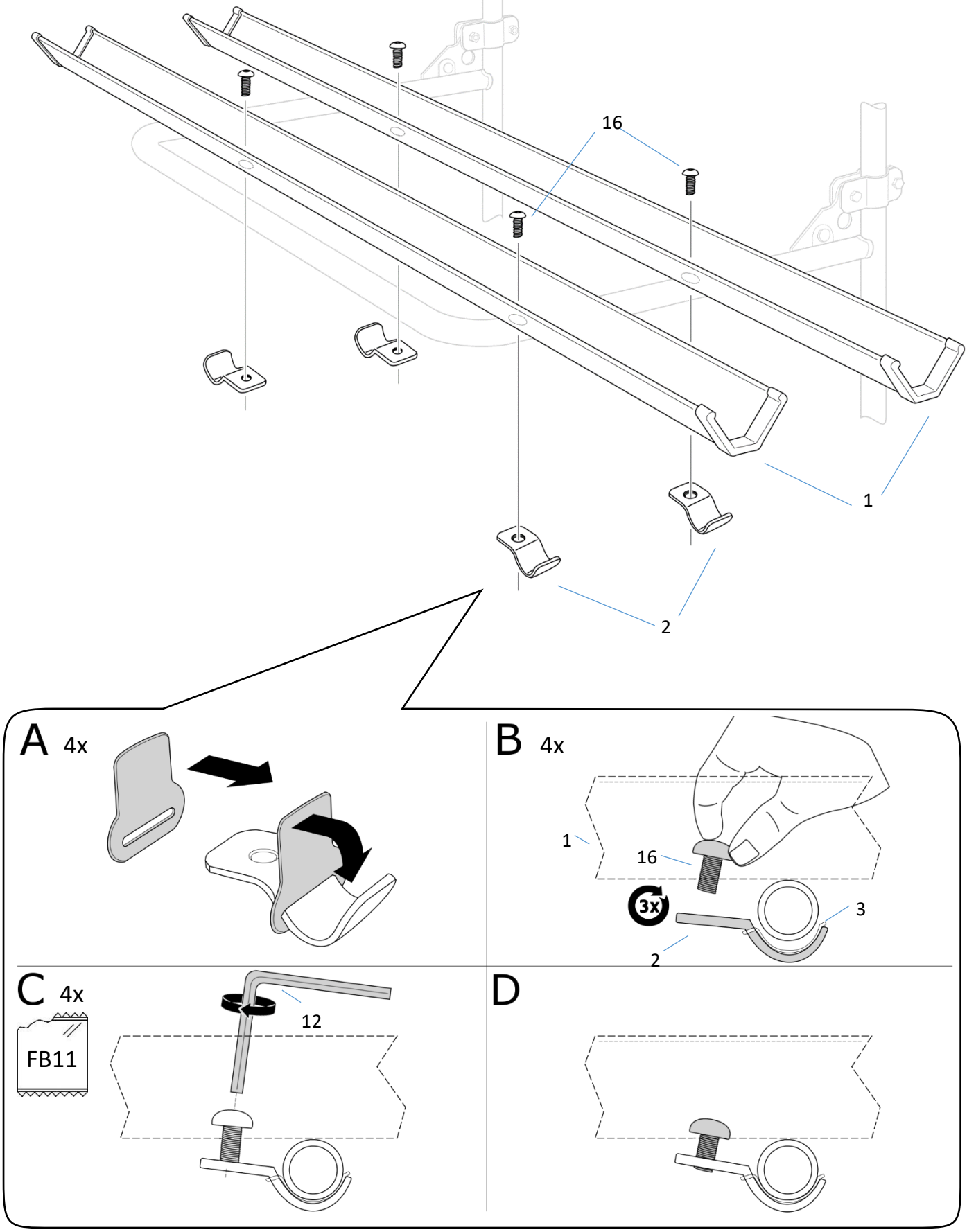

Bedienung

Operating instructions

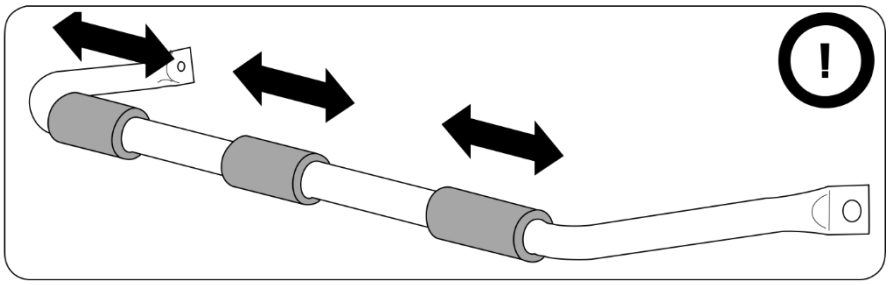

DE		Befestigungsbereiche
EN		Fastening sections

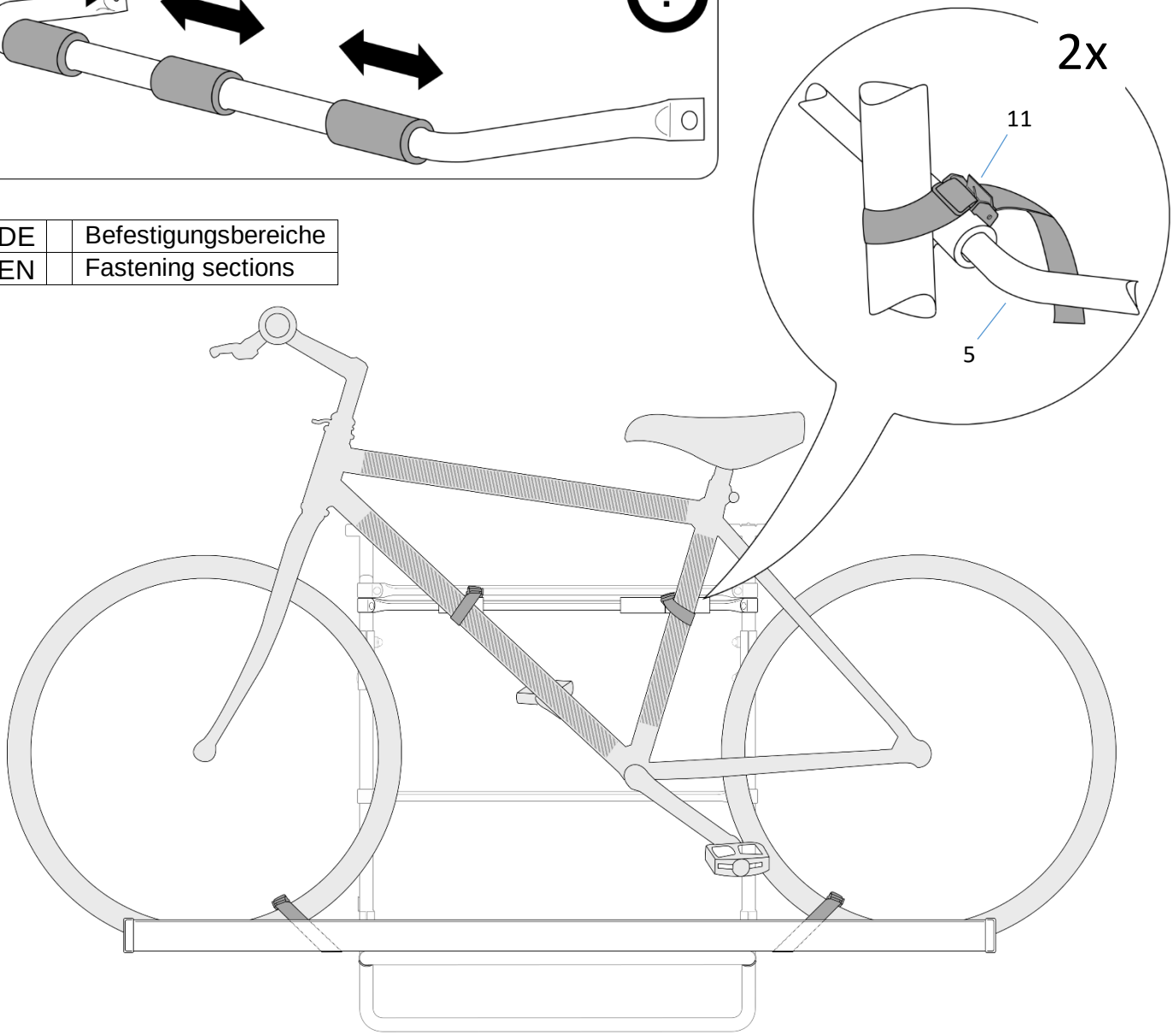

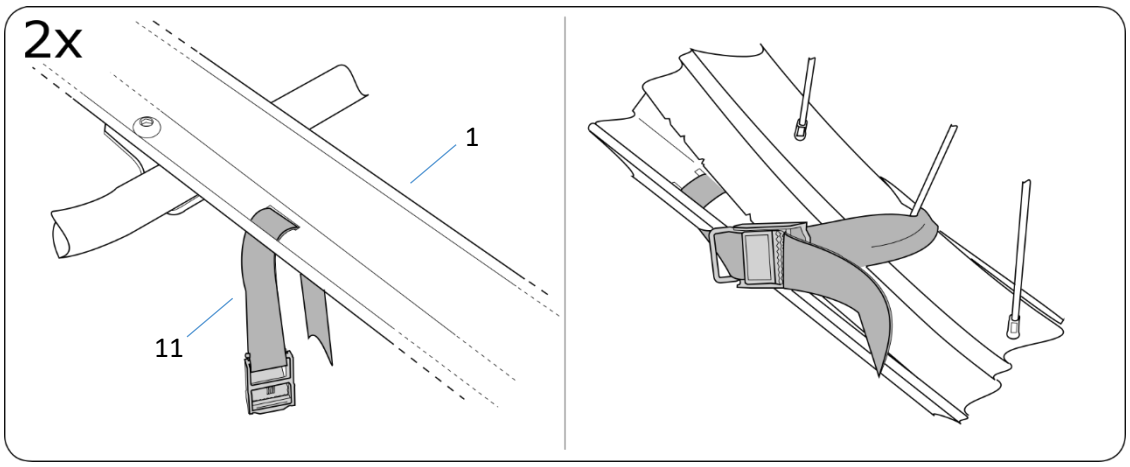

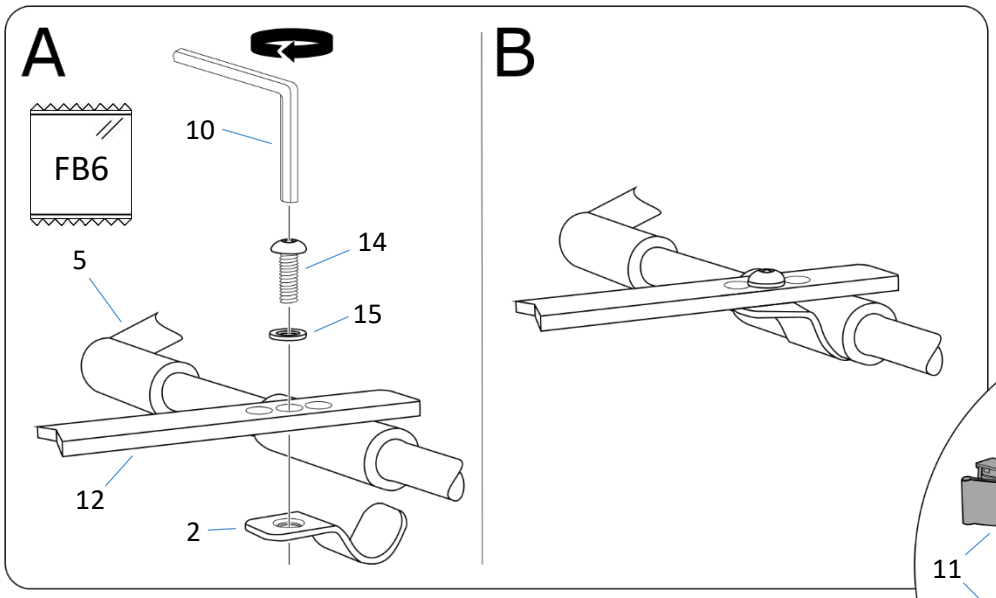

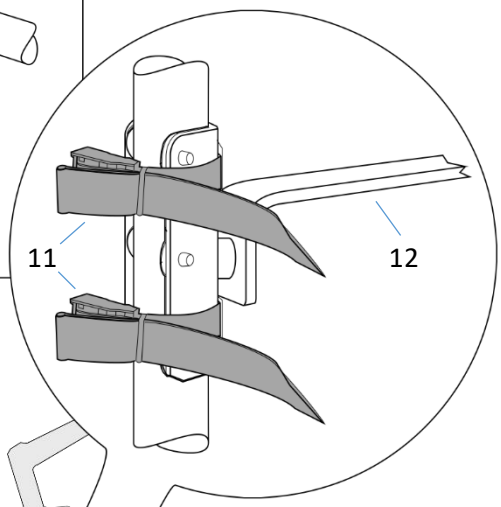

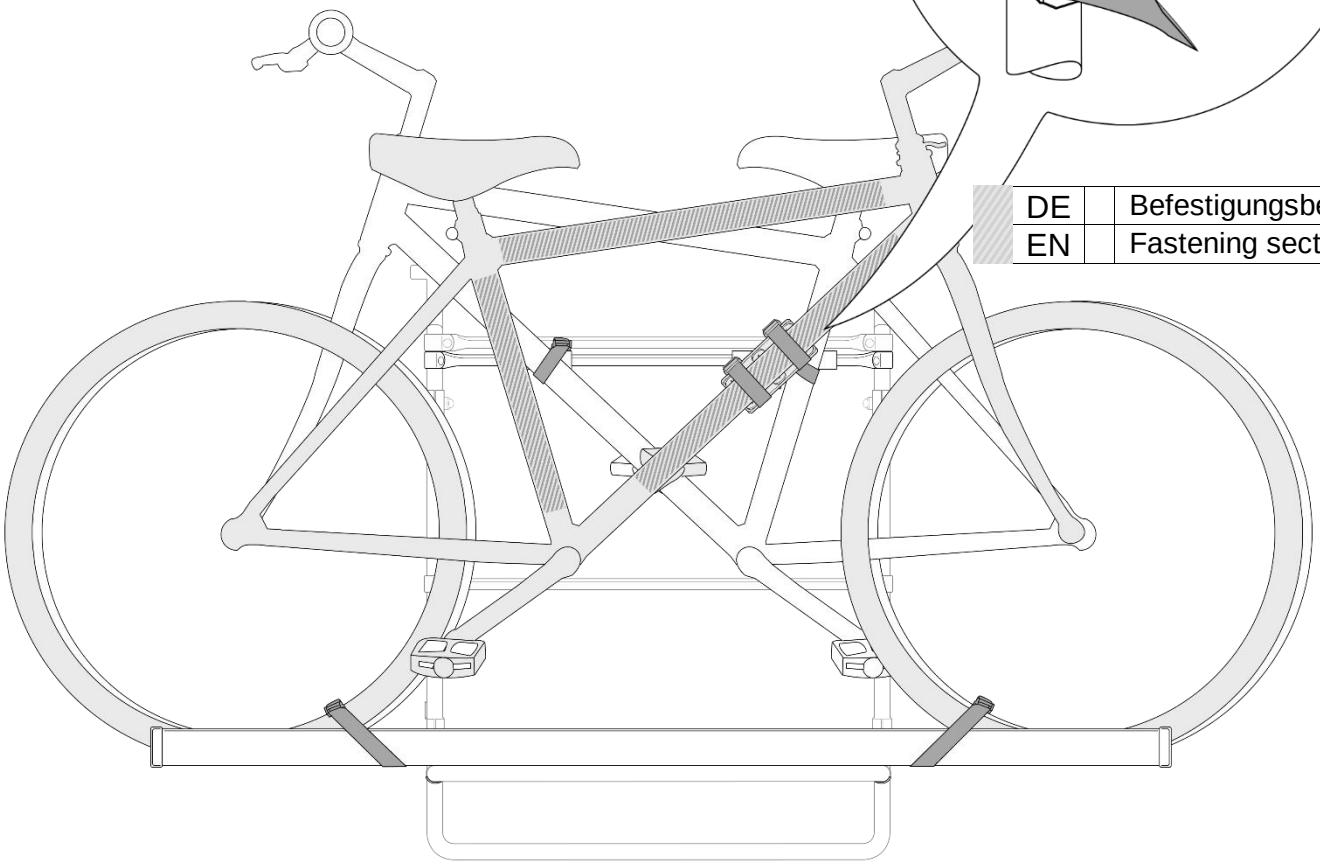
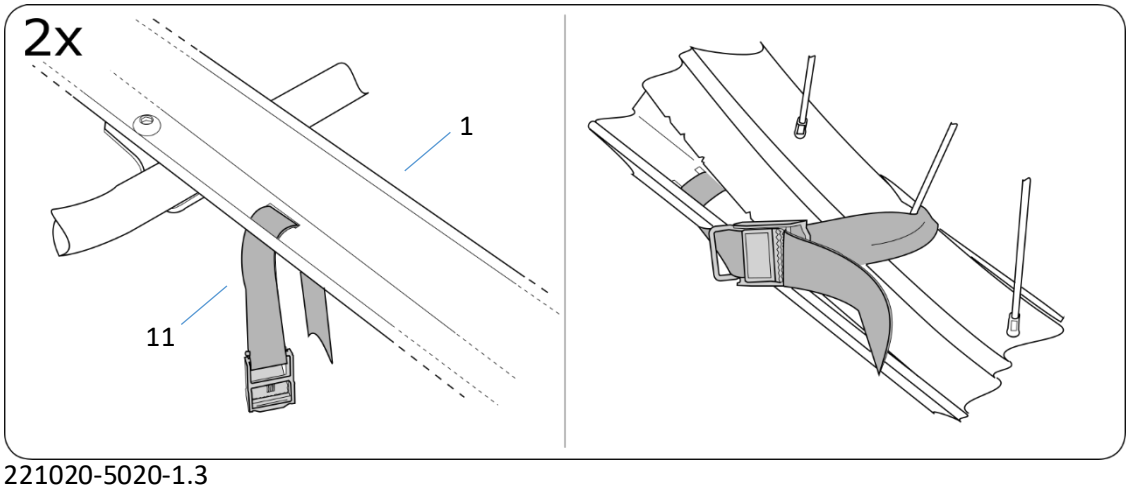
DE		Befestigungsbereiche
EN		Fastening sections